Projekt instalacji c.o.
Rozwinięcie instalacji
Bez skali

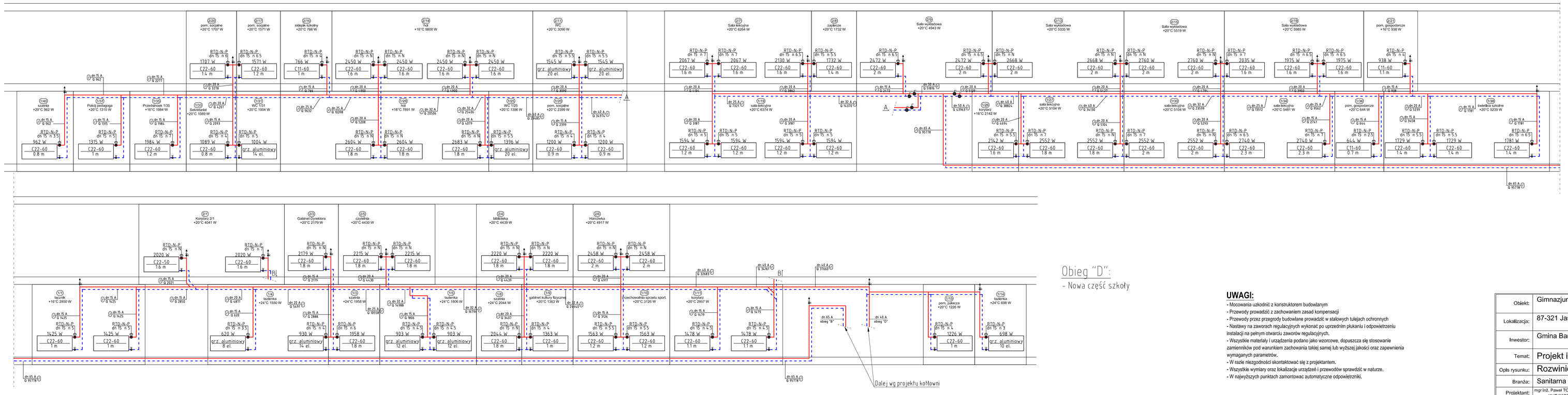

Legenda:

- woda grzewcza (zasilanie)
- woda grzewcza (powrót)
- grzejnik aluminiowy
- grzejnik płytowy
- zawór odcinający
- zawór termostatyczny

UWAGI:

- Mocowania uszkodzić z konstruktorem budowlanym
- Przewody prowadzić z zachowaniem zasad kompensacji
- Przewody przez przegrody budowlane prowadzić w stalowych tulejach ochronnych
- Nastawy na zaworach regulacyjnych wykonać po uprzednim płukaniu i odpowietrzeniu instalacji na pełnym otwarciu zaworów regulacyjnych.
- Wszystkie materiały i urządzenia podano jako wzorcowe, dopuszcza się stosowanie zamienników pod warunkiem zachowania takiej samej lub wyższej jakości oraz zapewnienia wymaganych parametrów.
- W razie niezgodności skontaktować się z projektantem.
- Wszystkie wymiary oraz lokalizacje urządzeń i przewodów sprawdzić w naturze.
- W najwyższych punktach zamontować automatyczne odpowietrzniki.

Obiekt:	Gimnazjum w Jastrzębiu		
Lokalizacja:	87-321 Jastrzębie		
Inwestor:	Gmina Bartniczka		
Temat:	Projekt instalacji c.o.		
Opis rysunku:	Rozwinięcie instalacji		
Branża:	Sanitarna	Skala:	1:100
Projektant:	mgr inż. Paweł TOMASZEWSKI nr upr. KUP/0070/POOS/06	Data:	03 / 2010
Asystent:	tech. Karol WIECZYŃSKI	Nr rys:	C-03